MVIC
シリーズ

MVIC100 ローコスト V/I コンバータ

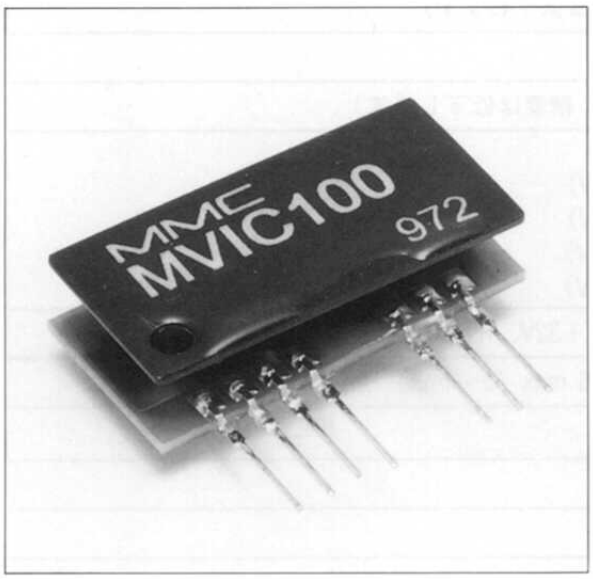

■ ブロックダイヤグラム

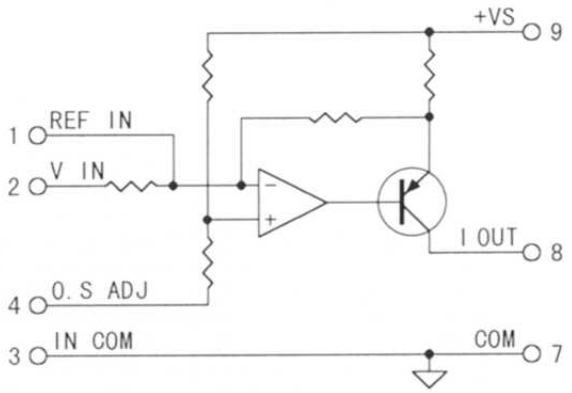

■ 特　　徴

- ●出力電流　4mA～20mA
- ●入力電圧　1V～5V
- ●最大負荷　1.2K Ω
- ●非直線性　±0.2％FS
- ●電源電圧　単一電源（+11.5V～+32V）

■ 外形寸法／ピン機能

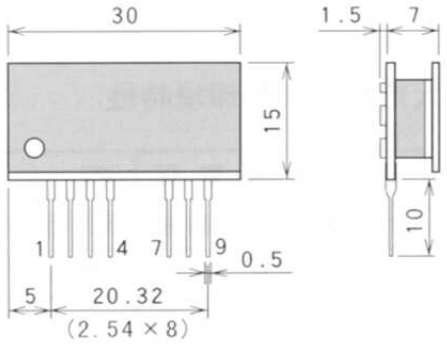

ピン	機能	ピン	機能
1	リファレンス入力	7	コモン
2	入　力	8	出　力
3	入力コモン	9	電　源
4	オフセットADJ	－	

■ 概　　要

MVIC100は、ローコストで小型高精度の電圧－電流変換器です。
4－20mAのアナログ電流伝送に使用するもので最大1.2K Ω迄の伝送負荷を駆動できます。

■ 基本接続

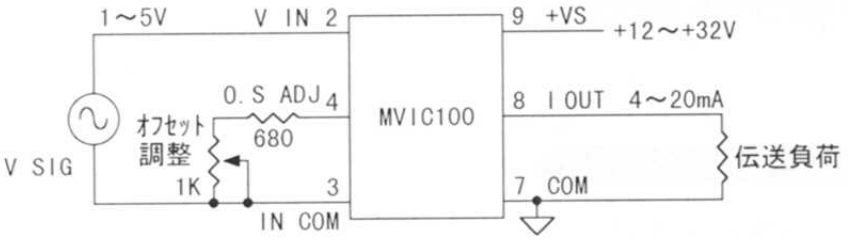

■　電気的特性

項　　目	規　　格
伝達関数	Ｉｏｕｔ＝４×Ｖｉｎ　（ｍＡ）
入力電圧範囲　Vin	１～５Ｖ(０～５Ｖ可能：精度は低下します)
入力インピーダンス	１００ＫΩ　ｔｙｐ
出力電流範囲　Iout	４ｍＡ～２０ｍＡ　（０～２０ｍＡ可能：精度は低下します)
出力負荷抵抗	Ｒ＝（Ｖｓ-８）/Ｉout ２００Ω　ｍａｘ（Ｖｓ＝＋１２Ｖ) ３５０Ω　ｍａｘ（Ｖｓ＝＋１５Ｖ) ８００Ω　ｍａｘ（Ｖｓ＝＋２４Ｖ) １．２ＫΩ　ｍａｘ（Ｖｓ＝＋３２Ｖ)
周波数特性	１０ＫＨｚ　ｔｙｐ（－３dB）（Ｖｓ＝３２Ｖ，Ｒｓ＝０Ω）
非直線性	±０．２％ ＦＳ ｍａｘ，±１％　ＦＳ　ｍａｘ（０～４ｍＡ）
精度	±１％　ＦＳ
スパン温度係数	±０．０１％／℃　ｍａｘ
オフセット温度係数	±０．０１％／℃　ｍａｘ
電源電圧範囲	＋１１．５Ｖ～＋３２Ｖ
消費電流	７ｍＡ＋出力電流　ｍａｘ

ＦＳ：フルスケール誤差

■　最大定格および環境特性

最大電源電圧	３２Ｖ
出力部サージ耐量	±３Ａ　５０ｍＳ（ﾌﾞﾚｰｸﾀﾞｳﾝ電圧　＞＋７Ｖ，＜－６０Ｖ）
使用温度範囲	－１０～＋７０℃（精度保証範囲）
保存温度範囲	－２５～＋８５℃
使用湿度範囲	８５％ＲＨ
保存湿度範囲	８５％ＲＨ
最大端子温度	２７０℃　１０秒　　（３００℃　５秒）

このカタログに記載された内容は予告なしに変更することがあります。

[販売元]
グローバル電子株式会社
本　　社〒162-0833 東京都新宿区箪笥町 35 番地(日米 TIME24 ビル)
TEL03-3260-1411（代）　FAX03-3235-3663
大阪営業所　TEL06-6307-2324（代）　FAX06-6307-2988
名古屋営業所　TEL052-777-1141（代）　FAX052-777-1143
[製造元]
マツダマイクロニクス株式会社
〒277-0861 千葉県柏市高田字上野台子 1400-1
TEL04-7143-8100（代）　FAX04-7140-1861

販売代理店

CATNo.M005-04
991001-2000